Jardinera de fundicion redonda grande Ref. JR-1

Descripcion Materiales:
Material:Hierro, fundición gris tipo 20
Peso: 210.0 kg
Acabado: Pintado oxirón

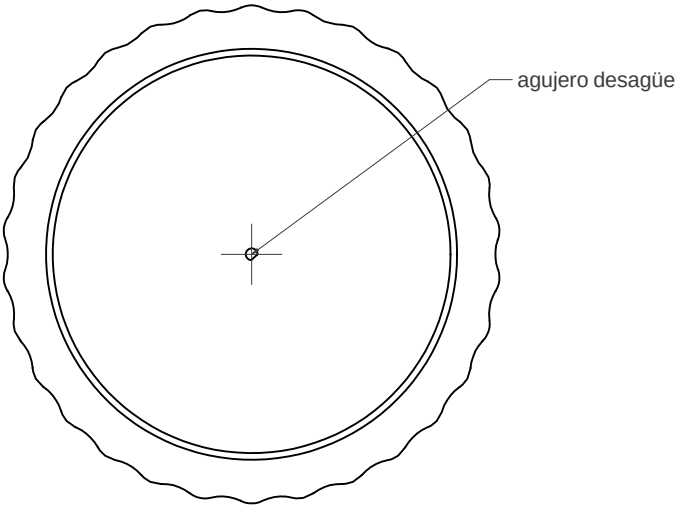

vista en planta

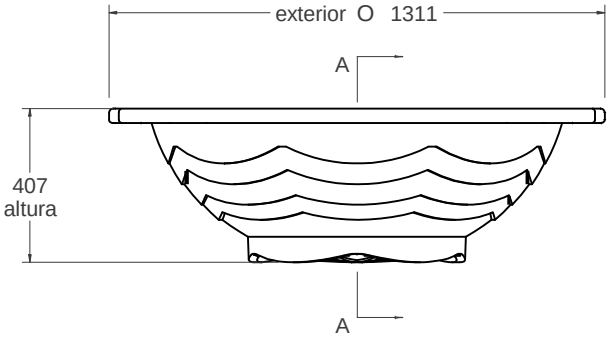

vista alzado
1:20

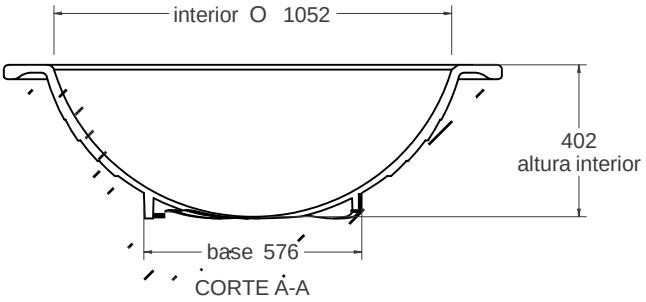

Mongar Urban S.L. Calle Arroyo de la Morería, 13 Oficina 9 Quer Guadalajara 19209 Telf./Fax: 949297688
www.mongarurban.com info@mongarurban.com
Mongar Urban S.L. se reserva el derecho a modificar sin previo aviso la información de este documento.