BCM031-Y

Tolerância Geral: ± 5%

58,00 m²

1,02 m

12-99

6

Mongar Urban S.L. Calle Arroyo de Valmores nº2 Posterior Nave 2.32 Quer Guadalajara 19209 Telf./Fax: 949297688
www.mongarurban.com info@mongarurban.com
Mongar Urban S.L. se reserva el derecho a modificar sin previo aviso la información de este documento.

BCM031-Y

MEDIDAS GERAIS / MEDIDAS GENERALES / GENERAL MEASURES /MESURES GÉNÉRALES

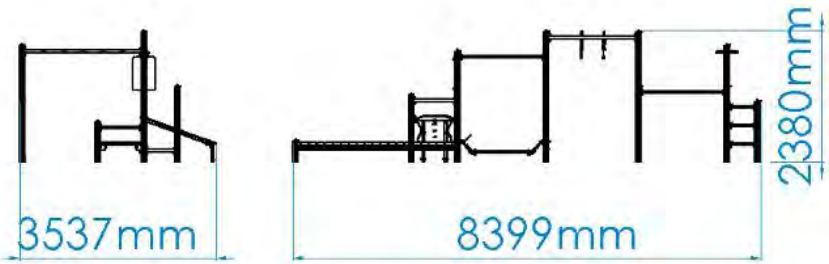

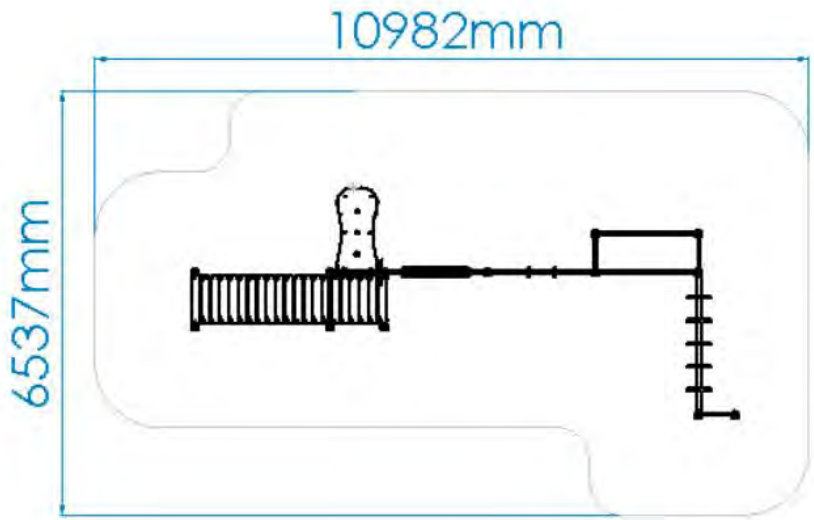

1,55m³	12:00h	3x	46,00kg	194,00kg

Mongar Urban S.L. Calle Arroyo de Valmores nº2 Posterior Nave 2.32 Quer Guadalajara 19209 Telf./Fax: 949297688
www.mongarurban.com info@mongarurban.com

Mongar Urban S.L. se reserva el derecho a modificar sin previo aviso la información de este documento.

BCM031-Y

DESCRIPCIÓN

Equipamiento BragSPORT, “MULTI ENTRENAMIENTO” (HIC – 1.02m), para fortalecimIento muscular. Compuesto por postes de madera de 90x90mm color cerezo; estructuras metálicas en tubo de Ø40mm en acero Inox, tabla de abdominales en Bragpo. Paneles informativos en HPL con impresión en vinilo transparente. Compuesto por los siguientes módulos deportivos:
- Escalera de estiramientos;
- Derivado de la barra “Mono”;
- Barras paralelas;
- Barra de elevación.

Herrajes de acero electrocincado.
Fijación al suelo Tipo Y (hormigonado).

Medidas generales (LxAnxA): 3537x8399x2380mm
Área de seguridad: 58m2 | Área libre: 10982x6537mm
Rango de edad: +12 años
Nº de usuarios: 6 personas

CARACTERÍSTICAS TÉCNICAS

POSTE MADERA
Perfil tipo trébol de 90x90mm con cuatro frisos de pino laminado, con tratamiento en autoclave y acabado en pintura al agua, color cerezo, especialmente desarrollado para proteger la madera de la humedad, condiciones climáticas adversas, rayos U.V. y la aparición de hongos y mohos. Tapas en BragPO atornilladas.
Garantía: 10 años.

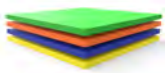

BRAGPO
BragPO HDPE de alta densidad monocolor o bicolor, sin HPA. Caracterizado por su extrema ligereza y elasticidad, resistencia a productos químicos, corrosión, rayos UV (UNE EN ISO 4892), a la inflamabilidad (UNE-EN ISO 11925-2) y al impacto (ISO 527-1). No necesita ningún tipo de mantenimiento.
Garantía: 15 años

RODAMIENTO ESFÉRICO
Rodamientos esféricos rígidos de una hilera con junta de goma de cierre, según DIN 925-1.

Mongar Urban S.L. Calle Arroyo de Valmores nº2 Posterior Nave 2.32 Quer Guadalajara 19209 Telf./Fax: 949297688
www.mongarurban.com info@mongarurban.com
Mongar Urban S.L. se reserva el derecho a modificar sin previo aviso la información de este documento.

HERRAJES EN ACERO ELECTROCHAPADO
Herrajes en acero electrochapado, protegidos por cápsulas en polipropileno PP.

HPL
Plancha laminada a alta presión (HPL) de gran formato, con núcleo ignífugo, según norma 438, tipo EDF, cuyo proceso de producción se realiza en prensas de alta presión y a altas temperaturas. Resinas acrílicas-poliuretánicas de doble endurecimiento extremadamente eficaces contra agentes externos (EN ISSO 4892-2), corrosión, condiciones atmosféricas adversas (DMTA-OFI 300.128), impacto y flexión (EN ISSO 178), fuego (EN 13501), con una superficie de alta resistencia a la luz y los rayos UV (EN ISO 4892-2).
Garantía: 10 años

PROTECTORES CORPORALES
Fabricado en tubo de acero inoxidable AISI 304 Ø40mm, de acuerdo con la norma EN 14301, con acabado 2B.
Garantía: 15 años.

SISTEMA DE FIJACIÓN
Tipo Y - Sistema de fijación estándar compuesto por una base metálica o poste embutido al suelo y con relleno de hormigón.
La base metálica incorporada está fabricada en chapa de acero de carbono, con tratamiento anticorrosivo por inmersión en caliente de 120 a 140µm de espesor según EN ISO 1461, que permite su colocación sin que el poste entre en contacto directo con el suelo. Su fijación a al poste se realiza por un sistema de sujeción rápido aumentando la longevidad del poste y su fácil y rápida sustitución en caso de necesidad.

FUNCIONES DEPORTIVAS

BARRAS DE ELEVACIÓN
MODO DE EJECUCIÓN
Coloque la espalda apoyada en el respaldo azul. Sujete con fuerza las empuñaduras laterales y eleve los miembros inferiores hasta alcanzar una postura de 90°, regresando de nuevo a la posición inicial (Abdominales). Posición bípeda normal, mirar al frente.
MÚSCULOS IMPLICADOS
Fortalece y desarrolla las extremidades inferiores, como cuádriceps, glúteos, isquiotibiales, gemelos, lo que mejora la postura y la fuerza de los practicantes.

BARRAS PARALELAS
MÉTODO DE EJECUCIÓN
El grado de dificultad de esta actividad es intermedio, el usuario sujeta las barras con los brazos estirados, mantiene el cuerpo suspendido y realiza una flexión. Vuelve a la posición inicial y repite el movimiento. El objetivo es finalizar la serie establecida sin soltar las barras.
MÚSCULOS IMPLICADOS
En la práctica de este deporte, los músculos desarrollados son: bíceps, tríceps y deltoides, lo que aumenta la fuerza y la resistencia muscular de los practicantes.

Mongar Urban S.L. Calle Arroyo de Valmores nº2 Posterior Nave 2.32 Quer Guadalajara 19209 Telf./Fax: 949297688
www.mongarurban.com info@mongarurban.com

Mongar Urban S.L. se reserva el derecho a modificar sin previo aviso la información de este documento.

BANCO ABDOMINALES
MÉTODO DE EJECUCIÓN
El grado de dificultad de esta actividad es bajo, el usuario se acuesta en la barra con las piernas hacia arriba y la cabeza hacia abajo, coloca los brazos en cruz sobre el pecho y flexiona la parte superior del cuerpo hacia arriba, los hombros deben alcanzar la altura de las rodillas. Vuelve a la posición initial y repite el movimiento. EL objectivo es finalizar la serie establecida.
MÚSCULOS IMPLICADOS
En la práctica de este deporte, los músculos desarrollados son: los abdominales y los oblicuos, lo que mejora la flexibilidad, la estabilidad física y evita los dolores lumbares de los usuarios.

COMPLEMENTO DE LA BARRA MONO
MÉTODO DE EJECUCIÓN
El grado de dificultad de esta actividad es alto, el practicante agarra con uno de los brazos la primera barra y se mueve hacia la segunda cambiando de brazo. Cuando vayas a cambiarte, relaja al que esté más cansado para que el músculo se relaje. El objetivo es pasar de una barra hacia la otra.
MÚSCULOS IMPLICADOS
En la práctica de este deporte, los músculos desarrollados son: los bíceps, los tríceps, los deltoides y trapecio, lo que mejora la postura, el equilibrio y la respiración de los practicantes.

BANCO SUSPENDIDO
MÉTODO DE EJECUCIÓN
Estiramientos: el practicante se posiciona frente al asiento, coloca un pie encima, extiende la pierna y con las manos logra alcanzar el pie. El objectivo es trabajar los músculos de las piernas y la espalda.
MÚSCULOS IMPLICADOS
En la práctica de este deporte, los músculos desarrollados son: los dorsales, lo que amplifica los movimientos, la fuerza y la flexibilidad de los practicantes y los cuádriceps que mejoran la fuerza y estabilidad física.

NORMAS

EN 16630
Equipos fijos de entrenamiento físico instalados al aire libre
Requisitos de seguridad y métodos de ensayo

CONFIDENCIALIDAD Y PROPIEDAD INTELECTUAL

La información contenida en este documento es estrictamente confidencial, no pudiendo el destinatario reproducirla o permitir a terceros que la adquieran, utilicen o divulguen sin la previa y expresa autorización de BRAGMAIA.
Todos los derechos de propiedad intelectual sobre los diseños y modelos presentados son de titularidad exclusiva de BRAGMAIA, estando expresamente prohibida la práctica de cualquier acto de usurpación de los mismos sin el previo consentimiento de la empresa, dentro de los términos del código de propiedad industrial y del código de derechos de autor y derechos análogos. La violación de la obligación de confidencialidad y/o de los derechos de propiedad intelectual de BRAGMAIA, puede dar origen a responsabilidad civil y criminal.

Mongar Urban S.L. Calle Arroyo de Valmores nº2 Posterior Nave 2.32 Quer Guadalajara 19209 Telf./Fax: 949297688
www.mongarurban.com info@mongarurban.com

Mongar Urban S.L. se reserva el derecho a modificar sin previo aviso la información de este documento.