MONGAR URBAN®

bragmaia® technology for elegance

HANDPAN

ELDRUM001

12m²	0,00m	+3	01

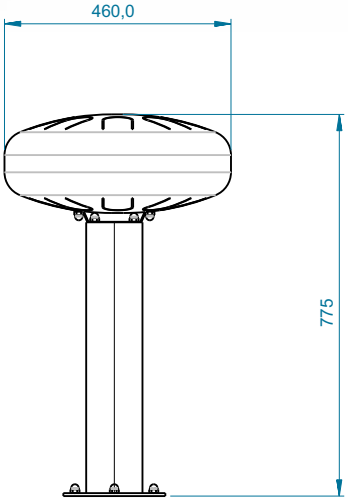

Utilização do equipamento sujeito a condições vigiadas; Zona de segurança: Área mínima requerida pela norma **EN 1176-1**
Utilización del equipo sujeto a condiciones vigiladas; Zona de seguridad: Área mínima requerida por la norma **EN 1176-1**
Use of equipment subject to supervised conditions; Safety zone: Minimum area required by **EN 1176-1**
Utilisation d'équipement soumis à des conditions supervisées; Zone de sécurité: Surface minimale requise par l'**EN 1176-1**

INFORMAÇÃO DO EQUIPAMENTO / INFORMACIÓN DEL EQUIPO / EQUIPMENT INFORMATION / INFORMATIONS SUR L'ÉQUIPEMENT

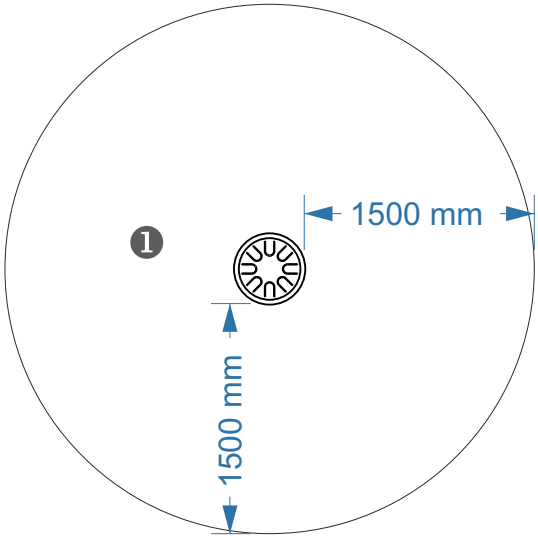

Zona de impacto

Espaço livre

EN 1176-1,3

.....	1
	0,00
m²	12
	12

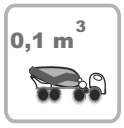

INFORMAÇÃO TÉCNICA / INFORMACIÓN TÉCNICA / TECHNICAL INFORMATION / INFORMATIONS TECHNIQUES

1 - Handpan

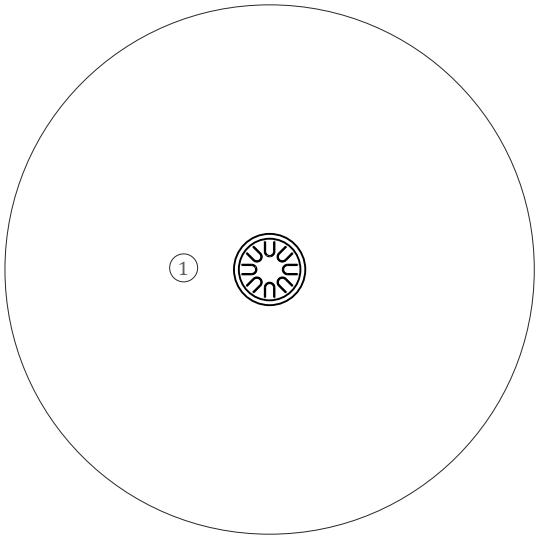

Utilização do equipamento sujeito a condições vigiadas; Zona de segurança: Área mínima requerida pela norma **EN 1176-1,6**
Utilización del equipo sujeto a condiciones vigiladas; Zona de seguridad: Área mínima requerida por la norma **EN 1176-1,6**
Use of equipment subject to supervised conditions; Safety zone: Minimum area required by **EN 1176-1,6**
Utilisation d'équipement soumis à des conditions supervisées; Zone de sécurité: Surface minimale requise par l'**EN 1176-1,6**

CARACTERÍSTICAS TÉCNICAS / CARACTERISTICAS TECNICAS / TECHNICAL CHARACTERISTICS / CARACTÉRISTIQUES TECHNIQUES

Piezas Metálicas

Hierro: Acero carbono S235JR/S275, laminado en caliente.

Tratamientos de Superficies

Galvanización: Tratamiento anticorrosivo de galvanización por inmersión en caliente. Espesor entre 100 a 140µm de acuerdo con la norma EN ISO 1461.

Decapado: Proceso por chorro abrasivo para limpieza de la superficie metálica de oxidaciones e impurezas, garantizando un perfil de rugosidad ideal para el proceso de tratamiento de superficie; de acuerdo con la norma 8501:1;

Primario: La epoxi de poliéster anticorrosiva, ecológica con protección de nivel C4, con una cocción a 210ºC;

Lacado: Pintura electroestática con pintura en polvo de poliéster con una cocción a 230ºC, espesor entre 100 a 120µm, de acuerdo con la norma UNE EN ISO 2808;

Negativo

Tipo B – Sistema de fijación estándar compuesto por pletina metálica atornillada a la base de hormigón.

Herrajes y Accesorios

Herrajes: Acero cincado u opcionalmente en acero inox A1 o A2.

Cápsulas: Plástico polipropileno PP.

100%

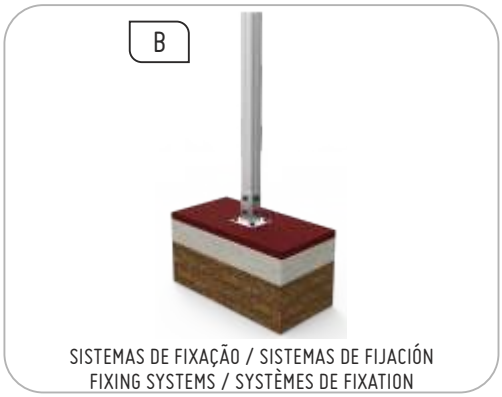

SISTEMAS DE FIXAÇÃO / SISTEMAS DE FIJACIÓN
FIXING SYSTEMS / SYSTÈMES DE FIXATION

FUNÇÕES LÚDICAS/ FUNCIONES LÚDICAS / RECREATIONAL FUNCTIONS / FONCTIONS RÉCRÉATIVES

Divertir

Mientras se divierten, los niños adquieren inmensas capacidades, desde habilidades físicas a interacciones sociales.

Socializar

La socialización y la imaginación son necesarias en todo el juego. Todo esto crea relación entre niños y despierta el sentido de convivencia y la solidaridad.

Jugar

Desarrolla la paciencia, el compartir y el espíritu deportivo.

Utilização do equipamento sujeito a condições vigiadas; Zona de segurança: Área mínima requerida pela norma **EN 1176-1,6**
Utilización del equipo sujeto a condiciones vigiladas; Zona de seguridad: Área mínima requerida por la norma **EN 1176-1,6**
Use of equipment subject to supervised conditions; Safety zone: Minimum area required by **EN 1176-1,6**
Utilisation d'équipement soumis à des conditions supervisées; Zone de sécurité: Surface minimale requise par l'**EN 1176-1,6**

Mongar Urban S.L. Calle Arroyo de Valmores nº2 Posterior Nave 2.32 Quer Guadalajara 19209 Telf./Fax: 949297688
www.mongarurban.com info@mongarurban.com

Mongar Urban S.L. se reserva el derecho a modificar sin previo aviso la información de este documento.